**PROPÓSITO:**

Diferenciar entre el perímetro y el área de figuras planas

**MOTIVACIÓN:**

Encuentra el elemento que no pertenece a cada conjunto y explica el porqué de tu decisión

**EXPLICACIÓN:**

El perímetro de una figura geométrica es la medida de la longitud que rodea a dicha figura

El área de una figura es la medida de la superficie interna de dicha figura

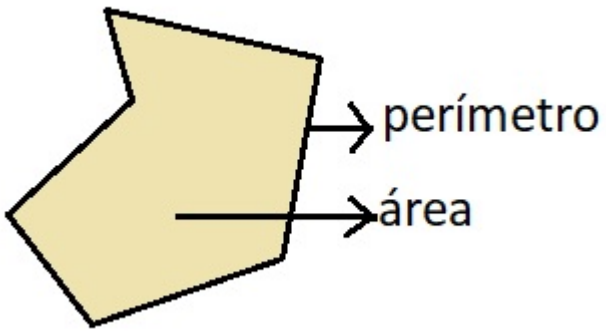


Para encontrar el perímetro de cualquier figura debes sumar la medida de cada uno de sus lados, observa el siguiente ejemplo

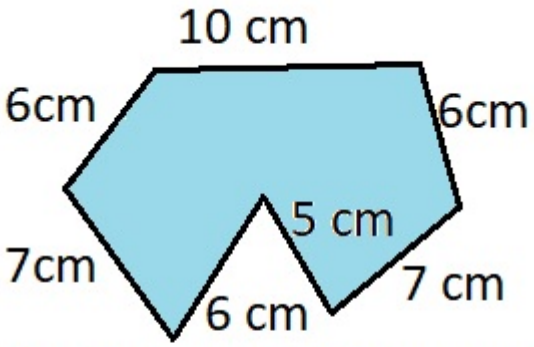


Perímetro=10cm+6cm+7cm+6cm+5cm+7cm+6cm

Perímetro = 47 cm

Para encontrar el área de una figura debes buscar la cantidad de unidades cuadradas (cuadritos) cubren la superficie, observa el siguiente ejemplo

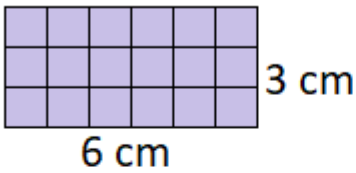


Área= 6 cm x 3 cm
= 18 $cm^2$

Para encontrar el área podemos contar la cantidad de unidades cuadradas

En el caso del rectángulo se puede multiplicar la base por la altura

A continuación encontrarás algunas de las fórmulas para encontrar el área de algunas figuras planas

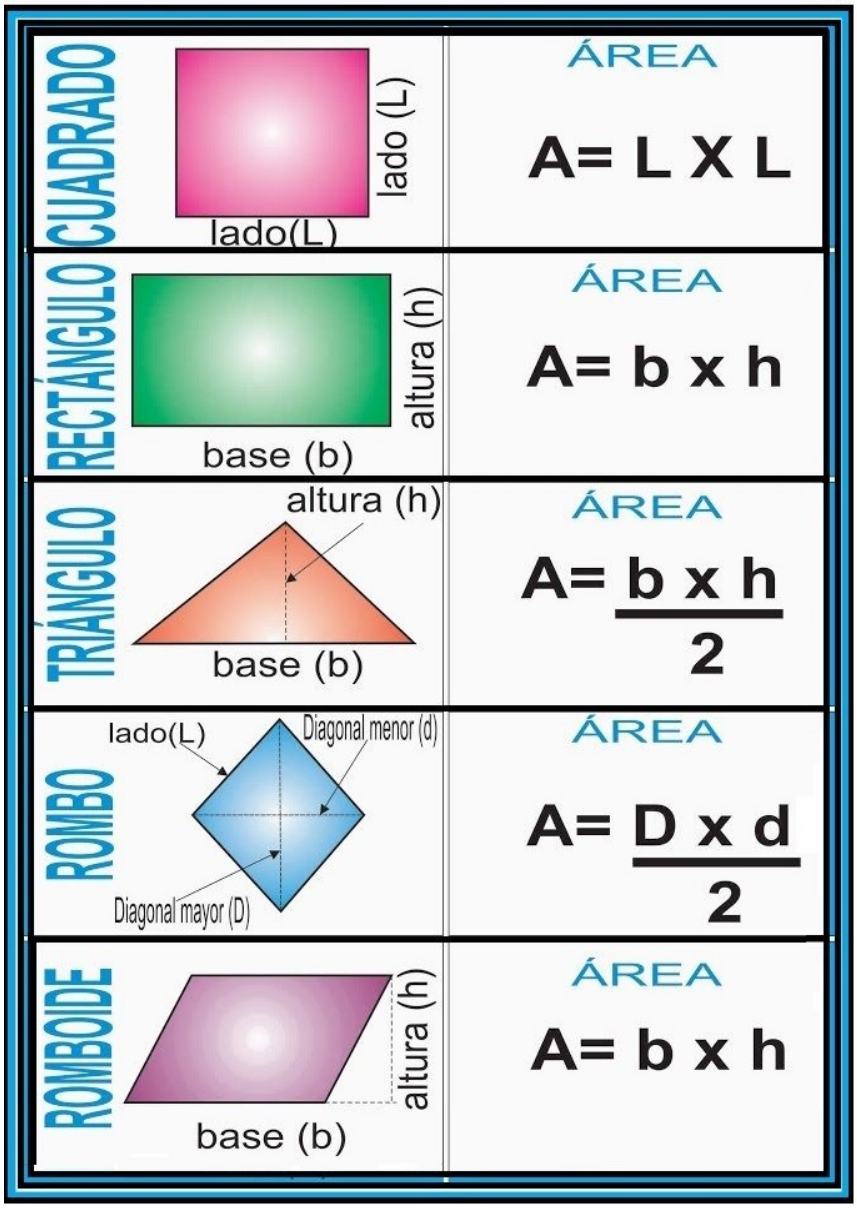
CUADRADO
lado (L)
lado(L)
ÁREA
A= L X L
RECTÁNGULO
altura (h)
base (b)
ÁREA
A= b x h
TRIÁNGULO
altura (h)
base (b)
ÁREA
A= b x h / 2
ROMBO
lado(L)
Diagonal menor (d)
Diagonal mayor (D)
ÁREA
A= D x d / 2
ROMBOIDE
altura (h)
base (b)
ÁREA
A= b x h

Observa los siguientes ejemplos

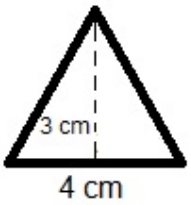


$$\text{Área} = \frac{(\text{base x altura})}{2}$$

$$\text{Área} = \frac{(4\text{ cm x } 3\text{ cm})}{2}$$

$$\text{Área} = \frac{12\text{ cm}^2}{2}$$

$$\text{Área} = 6\text{ cm}^2$$

Paso 1: cambiar los datos de la base y la altura en la fórmula

Paso 2: mulitplicar base por altura

paso 3: dividir el resultado entre 2

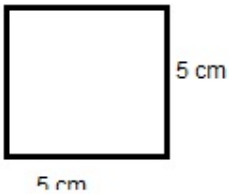


$$\text{Área} = \text{lado}^2$$

$$\text{Área} = (5\text{ cm})^2$$

$$\text{Área} = 25\text{ cm}^2$$

Paso 1: Reemplazar el valor del lado en la fórmula

Paso 2: elevar el valor del lado al cuadrado

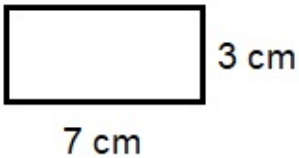


$$\text{Área} = \text{base x altura}$$

$$\text{Área} = 7\text{ cm x } 3\text{ cm}$$

$$\text{Área} = 21\text{ cm}^2$$

Paso 1: cambiar en la fórmula el valor de la base y la altura

Paso 2: multiplicar la base por la altura

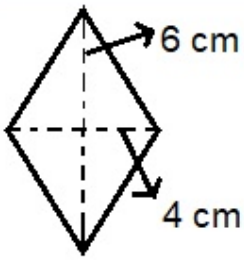


$$\text{Área} = \frac{\text{Diagonal Mayor x diagonal menor}}{2}$$

$$\text{Área} = \frac{6\text{cm x } 4\text{ cm}}{2}$$

$$\text{Área} = \frac{24\text{ cm}^2}{2}$$

$$\text{Área} = 12\text{ cm}^2$$

Paso 1: Cambiar los valores en la fórmula

Paso 2: multiplicar la diagonal mayor por la diagonal menor

Paso 3: dividir el resultado entre 2

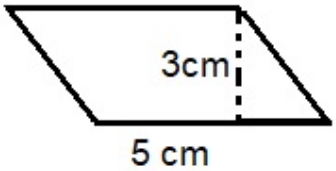


$$\text{Área} = \text{base x altura}$$

$$\text{Área} = 5\text{ cm x } 3\text{ cm}$$

$$\text{Área} = 15\text{ cm}^2$$

Paso 1: cambiar los datos en la fórmula

Paso 2: multiplicar la base por la altura

**EJERCICIOS:**

Ejercicios

1. Encuentra el perímetro de las siguientes figuras

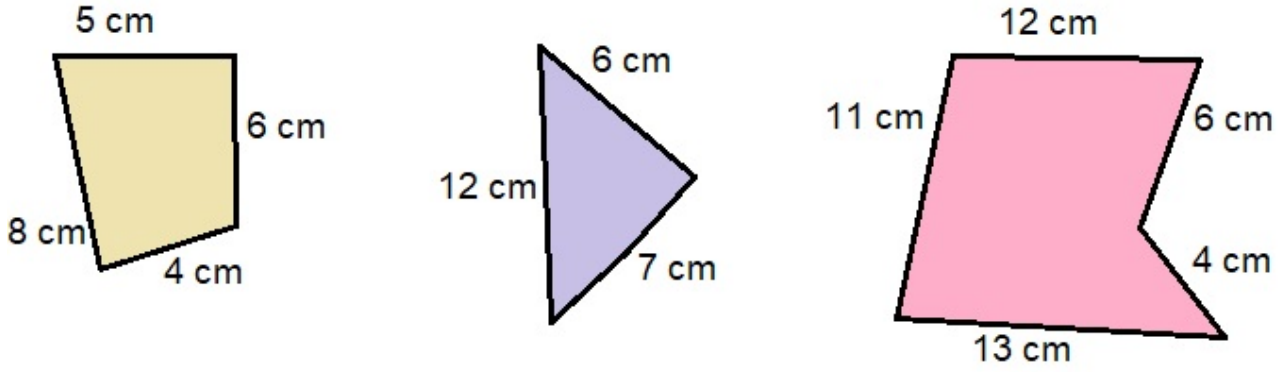


2. Encuentra el área de las siguientes figuras

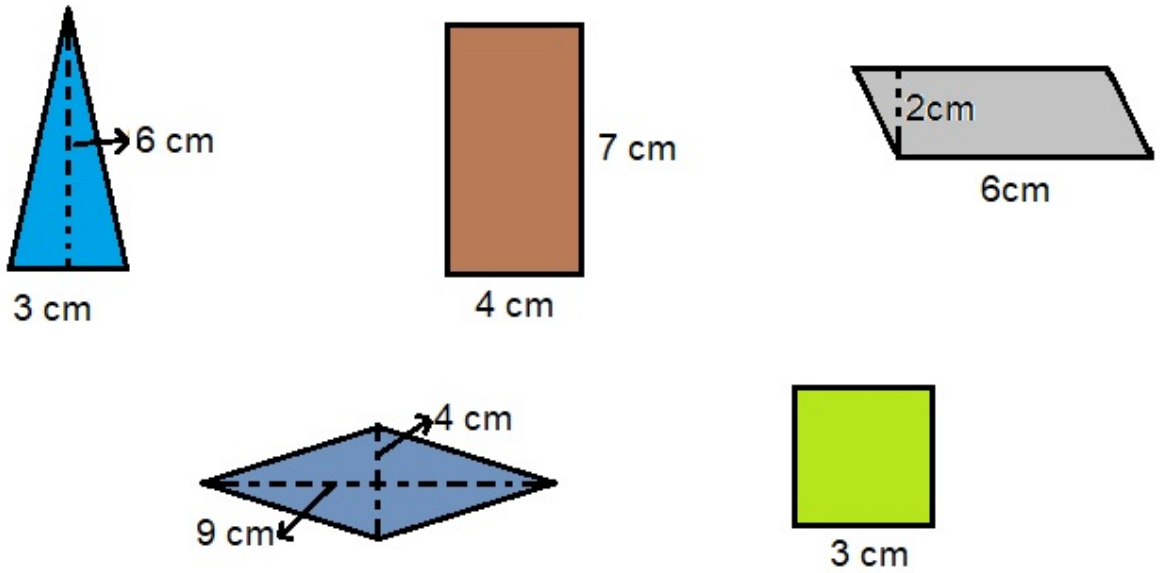


**EVALUACIÓN:**

**BIBLIOGRAFÍA:**